HONDA VF 750 F

ARTICOLO COMMERCIALE: **H/2017/NC**
COPPIE MARMITTE **AFTER MARKET**
CROMATO NERO

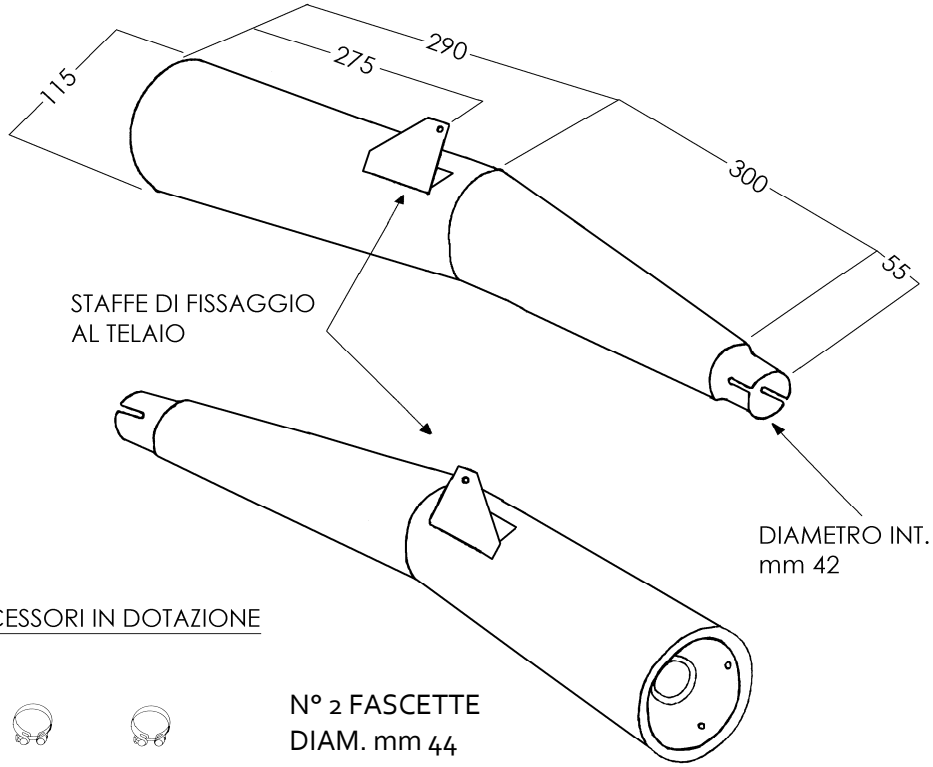

ACCESSORI IN DOTAZIONE

N° 2 FASCETTE
DIAM. mm 44